ՄԵՏԱՂԱԿԱՆ ՄՏՈՑ
ՆԵՐԴԻՐ ԷԼ-ՆՏ ՄՄ-1*

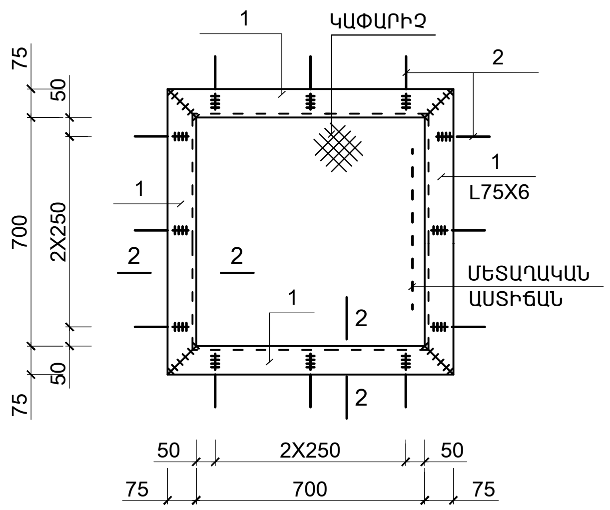

(ԿԱՓԱՐԻՉ)

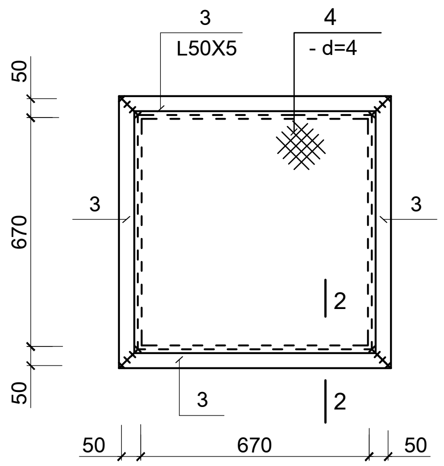

ՄԵՏԱՂԱԿԱՆ ԱՍՏԻՃԱՆ

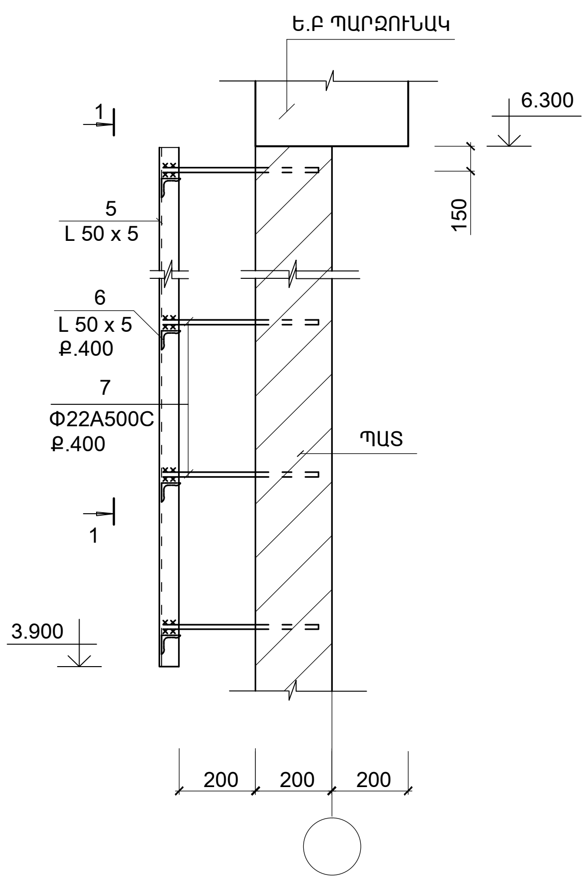

2 - 2

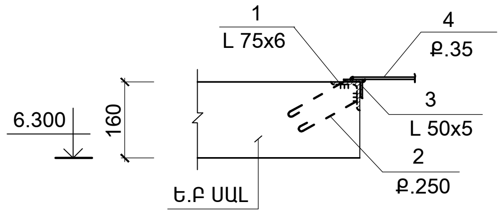

ՏԵՍՔ 1 - 1

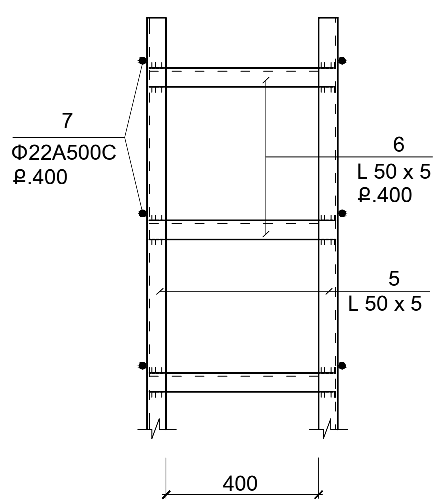

ՄԱՍՆԱԳԻՐԸ

ՆՇԱՆԱԿ. ԴԻՐՔԸ	Ն Շ Ա Ն Ա Կ ՈՒ Մ Ը	Ա Ն Վ Ա Ն ՈՒ Մ Ը	ՔԱՆ. ՀԱՏ	ՄԻԱՎ. ՔԱՇԸ ԿԳ	ԾԱՆՈԹ. ԿԳ
	ՄԵՏԱՂԱԿԱՆ ԷԼԵՄԵՆՏՆԵՐ				
		ՄԵՏԱՂԱԿԱՆ ՄՏՈՑ	1	64.8	64.8
		ԿԱՓԱՐԻՉ (1 ՀԱՏ)			
3	ГОСТ 8509-86	L 50x50x5 L= 770	4	2.9	11.6
4	ГОСТ 19903 - 74	δ =4x730 (C235) L= 730	1	16.7	16.7
			ԸՆԴԱՄԵՆԸ		28.3
		ՆԵՐԴԻՐ ԷԼ-ՆՏ ՄՄ-1* (1 ՀԱՏ)			
1	ГОСТ 8509-86	L 75x75x6 L= 850	4	7.5	30.0
2	ГОСТ Р 52544 - 2006	∅ 12 A 500C ; L = 600	12	0.54	6.5
			ԸՆԴԱՄԵՆԸ		36.5
		ՄԵՏԱՂԱԿԱՆ ԱՍՏԻՃԱՆ (1 ՀԱՏ)			
5	ГОСТ 8509-86	L 50x50x5 L= 2100	2	7.92	15.8
6	ГОСТ 8509-86	L 50x50x5 L= 450	5	1.7	8.5
7	ГОСТ Р 52544 - 2006	∅ 22 A 500C ; L = 400	12	0.36	4.3
			ԸՆԴԱՄԵՆԸ		28.5

1. ԵՌԱԿՑՄԱՆ ԿԱՐԻ ՉԱՓՆ ԸՆԴՈՒՆԵԼ ԵՌԱԿՑՎՈՂ ԷԼԵՄԵՆՏՆԵՐԻ ՆՎԱԶԱԳՈՒՅՆ ՀԱՍՏՈՒԹՅԱՄԲ
2. ՄՈՆՏԱԺՈՒՄԻՑ ՀԵՏՈ ԲՈԼՈՐ ՄԵՏԱՂԱԿԱՆ ՄԱԿԵՐԵՍՆԵՐԸ ՄԱՔՐԵԼ ԺԱՆԳԻՑ ԵՎ ԿԵՂՏԻՑ, ՀԻՄՆԱՆԵՐԱՐԿԵԼ ԵՎ ՆԵՐԿԵԼ ԷՄԱԼՈՎ 2 ԱՆԳԱՄ
3. ԵՌԱԿՑՈՒՄԸ ԻՐԱԿԱՆԱՑՆԵԼ Э-42 ԷԼԵԿՏՐՈԴՈՎ
4. ՄԵՏԱՂԱԿԱՆ ՄՏՈՑԻ ՏԵՂԸ ՃՇՏԵԼ ՃԱՐՏԱՐԱՊԵՏԱԿԱՆ ԳԾԱԳՐԵՐԻ ՀԵՏ:

ՏԱՐՐԵՐԻ ՄԱՍՆԱՑՈՒՑԱԿ

ԴԻՐՔ	ԷՍՔԻԶ
2	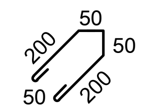

ԾՐԱԳՐԻ ԱՌԱՋԱԴՐԱՆՔ` TGQ-09			ՎԱՐԴԱՉՈՐԻ ՄԱՆԿԱՊԱՐՏԵԶԻ ԿԱՌՈՒՑՄԱՆ ՀԱՄԱՐ ԱՆՀՐԱԺԵՇՏ ՆԱԽԱԳԾԱՅԻՆ ԱՇԽԱՏԱՆՔՆԵՐ			
			ԿՈՆՍՏՐՈՒԿՏՈՐԱԿԱՆ ՄԱՍ	ՓՈՒԼ	ԹԵՐԹ	ԹԵՐԹԵՐ
				ԱՆ	ԵԿ-46	48
ՆԱԽԱԳԾ.	ԱՂԱՋԱՆՅԱՆ Լ.	[signature]	ՄԵՏԱՂԱԿԱՆ ՄՏՈՑ ՄԵՏԱՂԱԿԱՆ ԱՍՏԻՃԱՆ	ԻՆԺԻՆԵՐԻՆԳ ԷՎՐՈՍ ՍՊԸ / ENGINEERING EVROS LLC		
ՊԱՇՏՈՆ	ԱԶԳԱՆՈՒՆ	ՍՏՈՐԱԳՐ.				